Technische fiche

Formstep

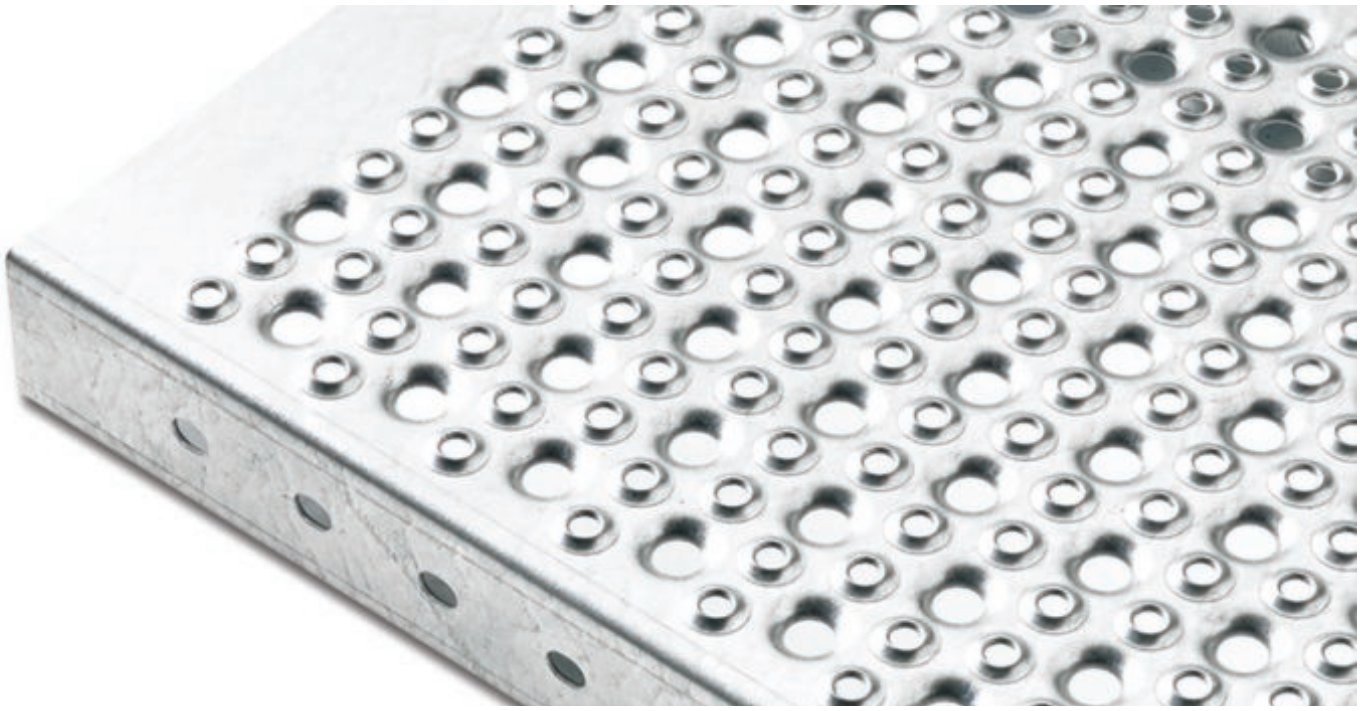

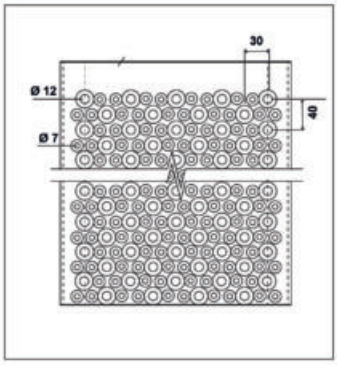

Waarschuwing: Gelieve nota te nemen dat afhankelijk van uw beeldresolutie en –instelling de getoonde beelden niet op ware schaalgrootte is

Specificaties

Type	Metalen roosters en vloeren
Materiaal	Staal
Afmetingen van de lengtes (mm)	6000 (ATR*)
Breedte × Hoogte (mm)	180 x 40
Materiaaldikte (mm)	2.0