Technische fiche

Securit

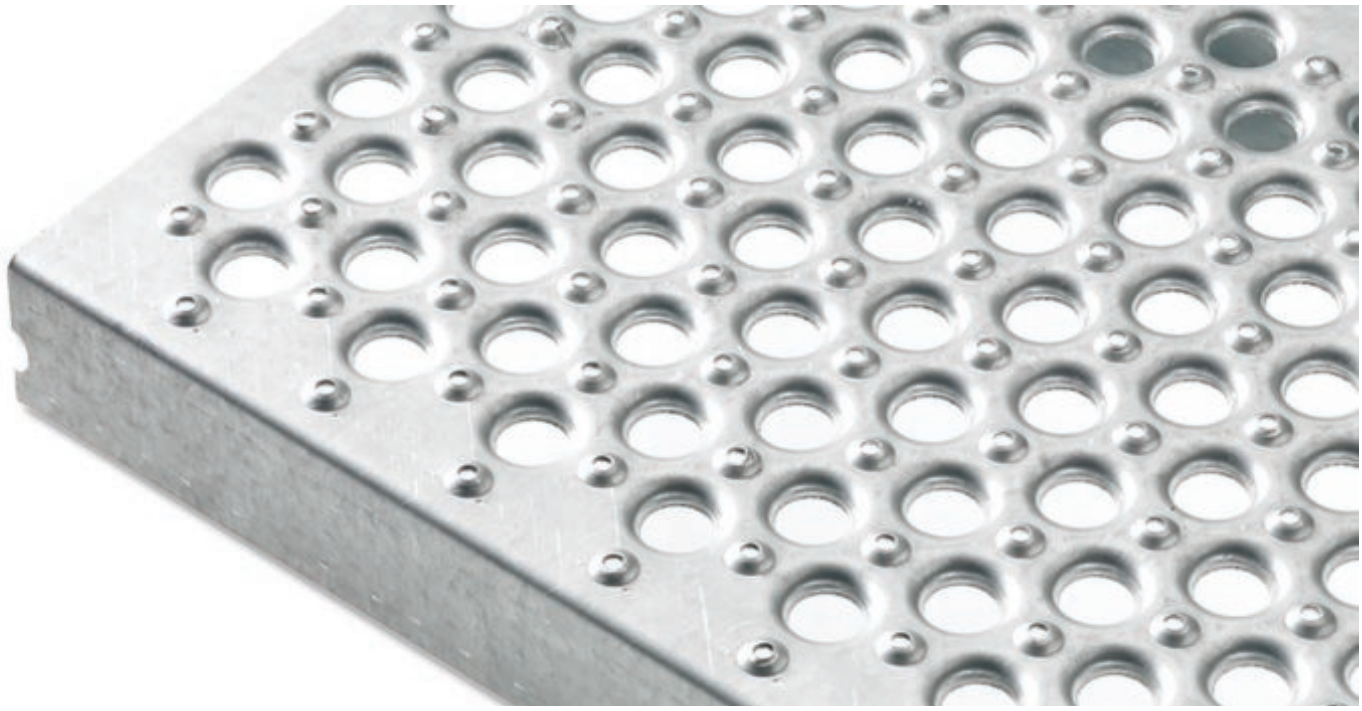

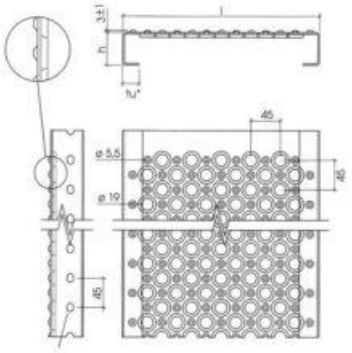

Waarschuwing: Gelieve nota te nemen dat afhankelijk van uw beeldresolutie en –instelling de getoonde beelden niet op ware schaalgrootte is

Specificaties

Type	Metalen traptreden
Materiaal	Staal
Afmeting van de traptreden (mm)	Op maat
Breedte x Hoogte van de traptreden (mm)	Op maat
Materiaaldikte (mm)	Op maat